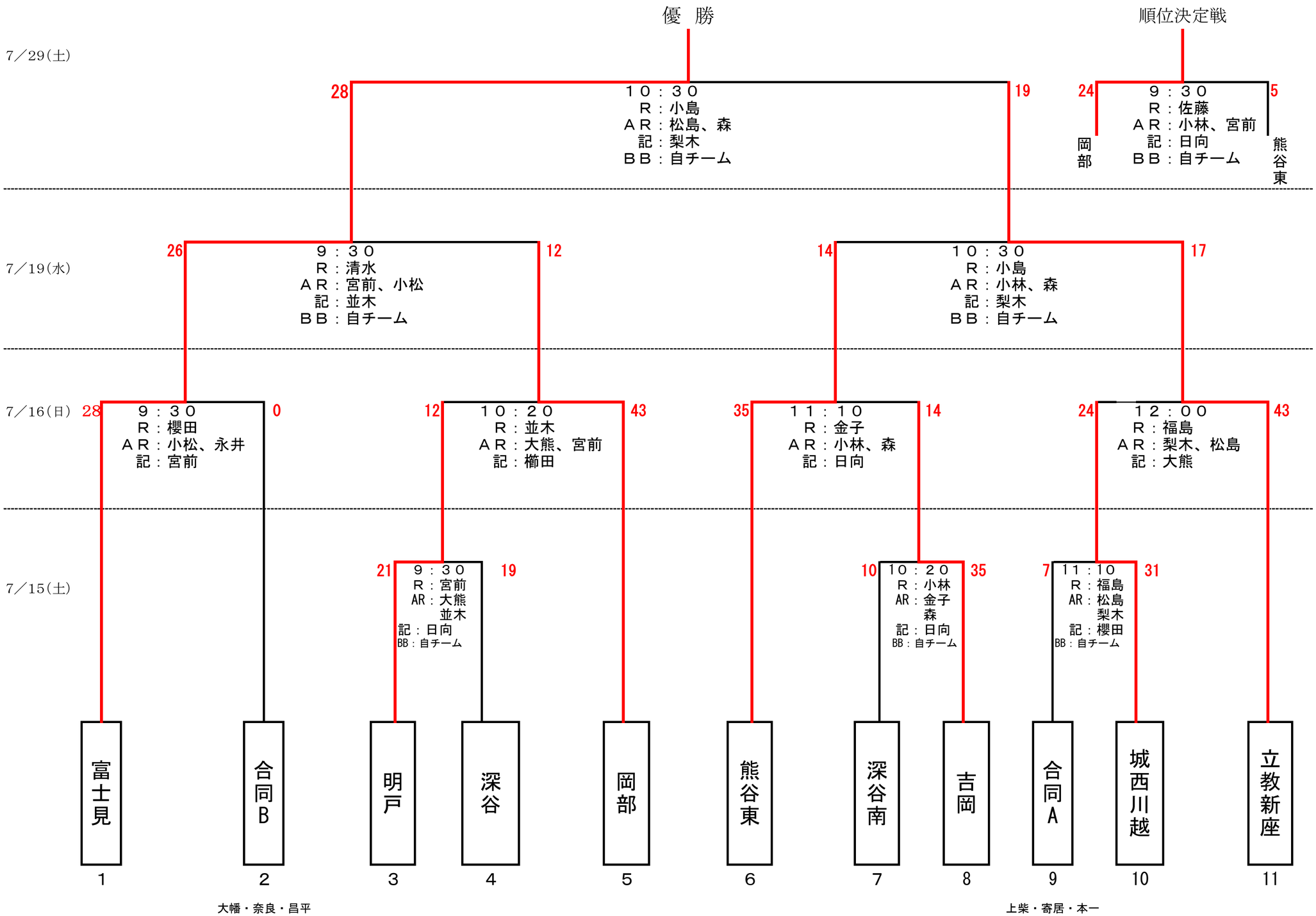
優　勝
順位決定戦
7／29(土)
28
１０：３０
Ｒ：小島
ＡＲ：松島、森
記：梨木
ＢＢ：自チーム
19
24
９：３０
Ｒ：佐藤
ＡＲ：小林、宮前
記：日向
ＢＢ：自チーム
5
岡部
熊谷東
7／19(水)
26
９：３０
Ｒ：清水
ＡＲ：宮前、小松
記：並木
ＢＢ：自チーム
12
14
１０：３０
Ｒ：小島
ＡＲ：小林、森
記：梨木
ＢＢ：自チーム
17
7／16(日)
28
９：３０
Ｒ：櫻田
ＡＲ：小松、永井
記：宮前
0
12
１０：２０
Ｒ：並木
ＡＲ：大熊、宮前
記：櫛田
43
35
１１：１０
Ｒ：金子
ＡＲ：小林、森
記：日向
14
24
１２：００
Ｒ：福島
ＡＲ：梨木、松島
記：大熊
43
7／15(土)
21
９：３０
Ｒ：宮前
AR：大熊
並木
記：日向
BB：自チーム
19
10
１０：２０
Ｒ：小林
AR：金子
森
記：日向
BB：自チーム
35
7
１１：１０
Ｒ：福島
AR：松島
梨木
記：櫻田
BB：自チーム
31
富士見
1
合同B
2
明戸
3
深谷
4
岡部
5
熊谷東
6
深谷南
7
吉岡
8
合同A
9
城西川越
10
立教新座
11
大幡・奈良・昌平
上柴・寄居・本一