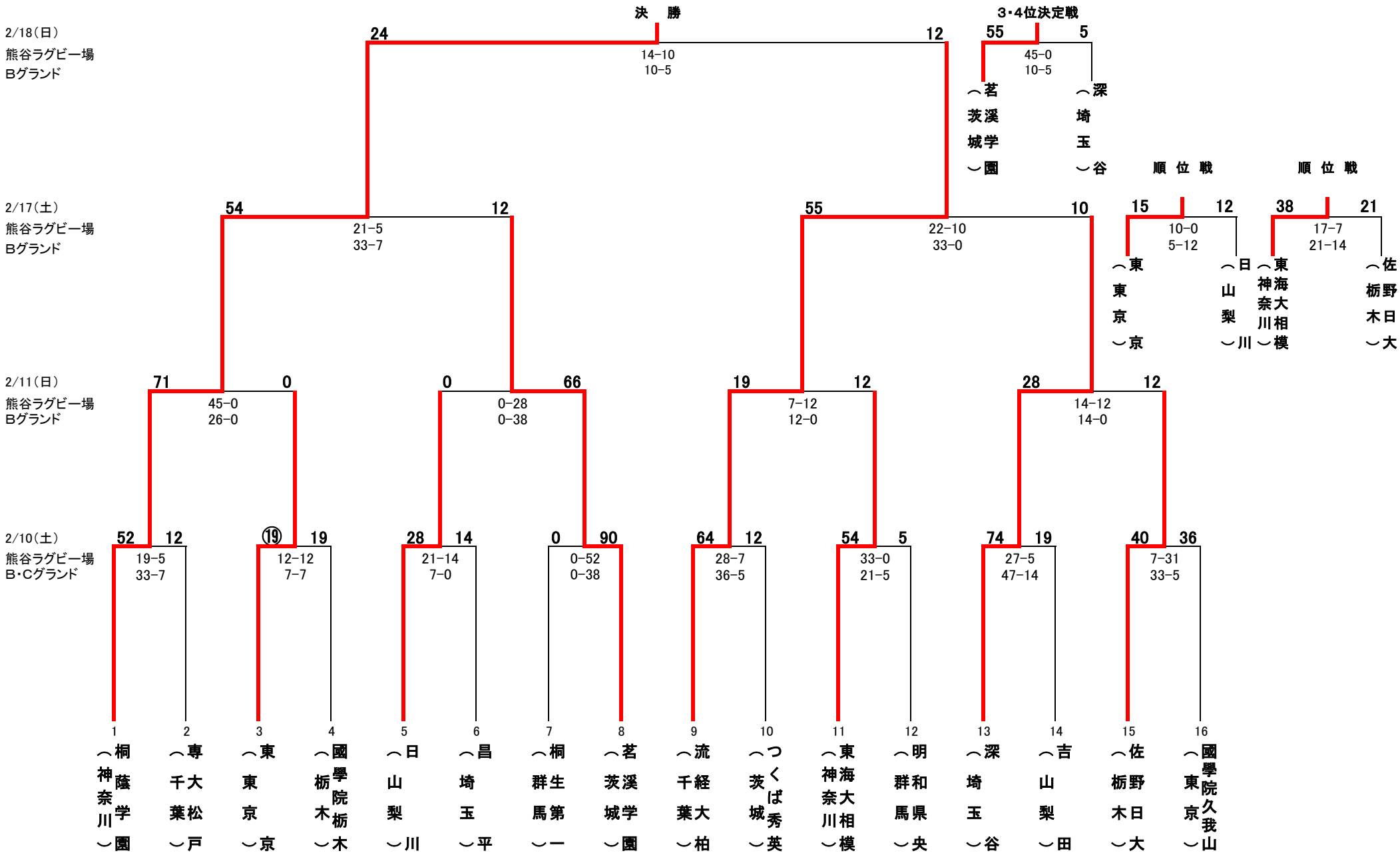平成29年度　第18回関東高等学校ラグビーフットボール新人大会　組合せ