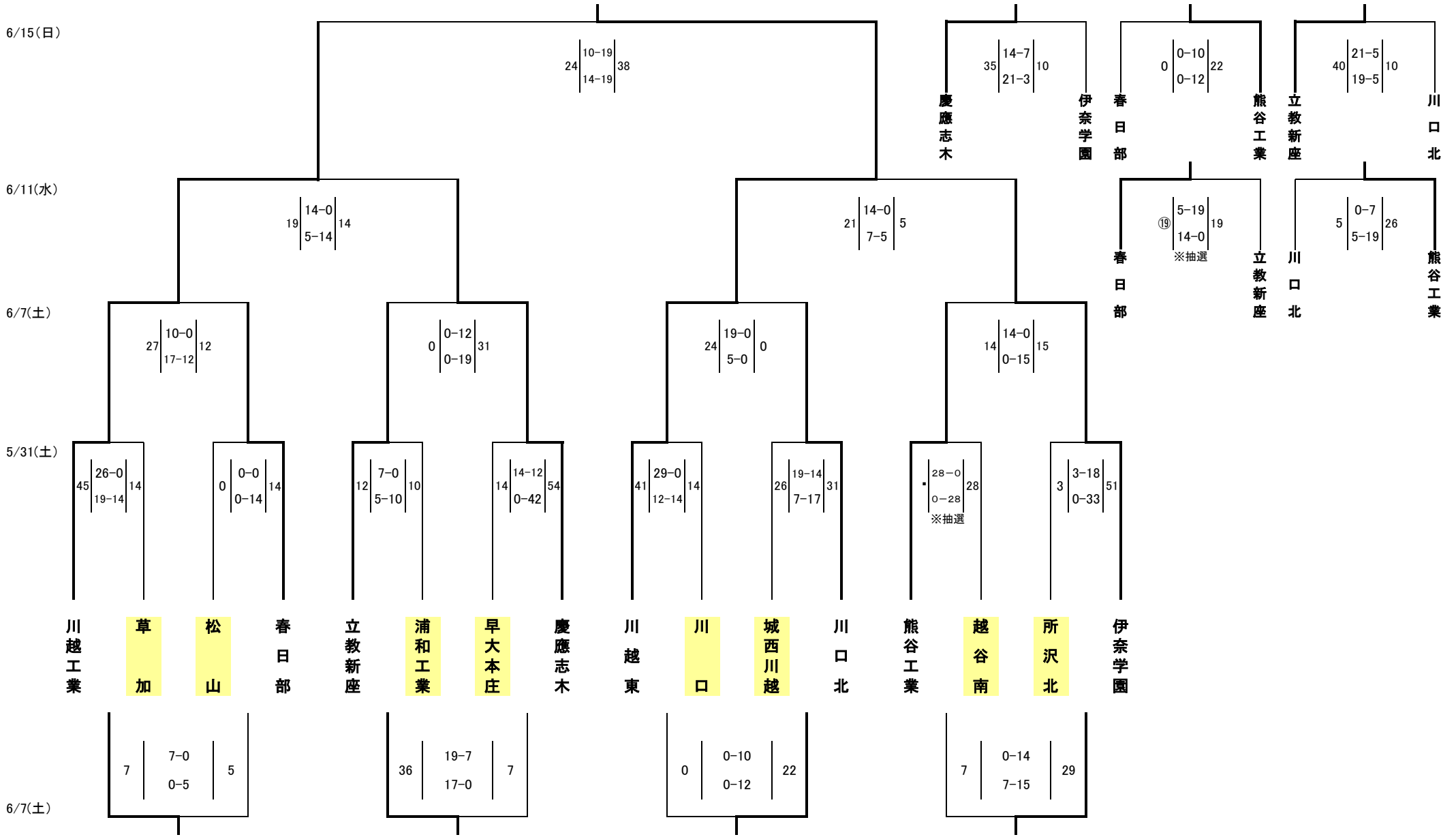平成26年度　高校ラグビー国体県予選　組合せ